C・C・BOX(電線共同溝特殊部)

Locacon®

電線類地中化製品

C・C・BOX(電線共同溝)とは

電線や光ファイバー、通信ケーブルなどを地下に収容するための施設です。地上にある電柱や電線が撤去できるため、快適な歩行空間の創出や景観性の向上が図れます。

電線地中化のメリット

1.街並みがスッキリと美しくなります

電線類の地中化により、空を覆っていた蜘蛛の巣状の架空線が無くなり、街並みの空間がスッキリと美しくなります。

2.人もクルマも安全で快適な道路になります

電線類の地中化と共に道路上からは電柱が無くなり、さらに地中化工事に併せて行われる道路整備工事により、車イスやベビーカーも快適で安全に通行できるバリアフリーな道路になります。

3.災害に強い街をつくります

地震や台風といった自然災害時の「電柱の倒壊」や「電力線の垂れ下り」等のリスクが無くなり、緊急車両の通行を妨げません。

電線共同溝による地中化方式

計画路線の状況等を勘案の上で選択される地中化方式には、以下の種類があります。

- ・浅層埋設方式
- ・共用FA活用方式
- ・1管1条方式およびフリーアクセス方式
- ・1管1条方式

特殊部Ⅰ型　B 1200 × H 1500 mm

L方向の内空長さの組合せは、3.5mまたは4.5mも可能です。

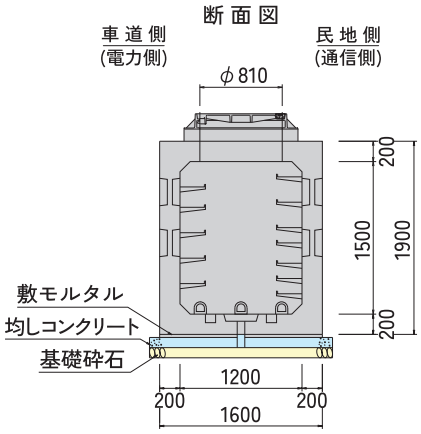

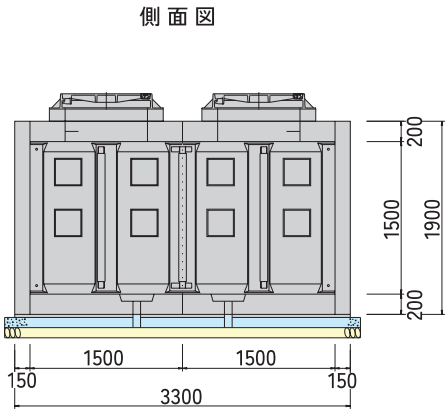

特殊部Ⅰ型　B 1200 × H 1900 mm

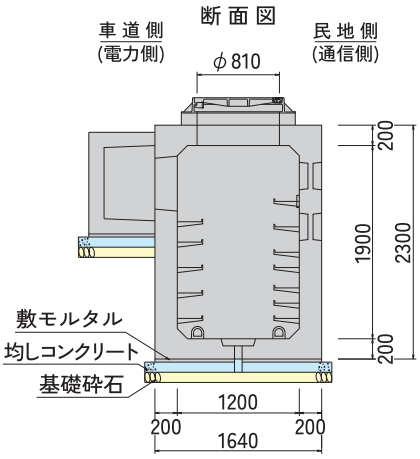

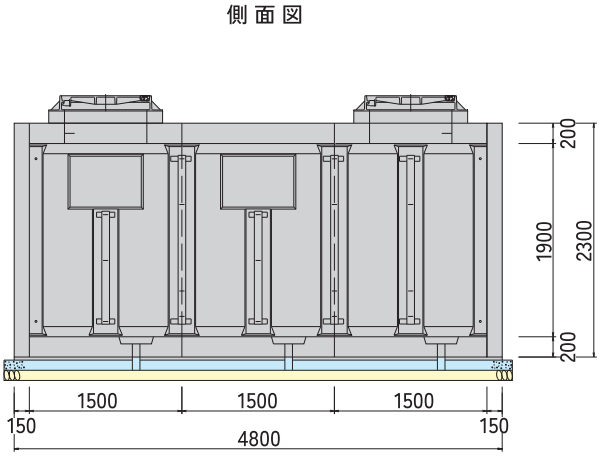

通信接続部　特殊部Ⅱ型（歩道用：B 500 × H 1050 mm　車道用：B 500 × H 1250 mm ）

※図は歩道用です

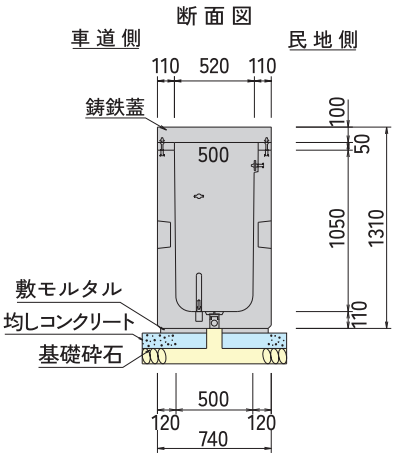

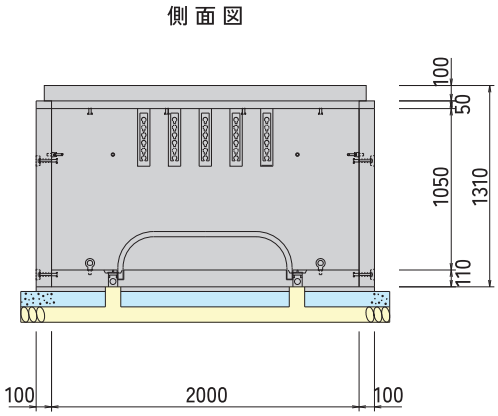

通信起点用・横断用　特殊部Ⅱ型（B 950 × H 1500 mm）

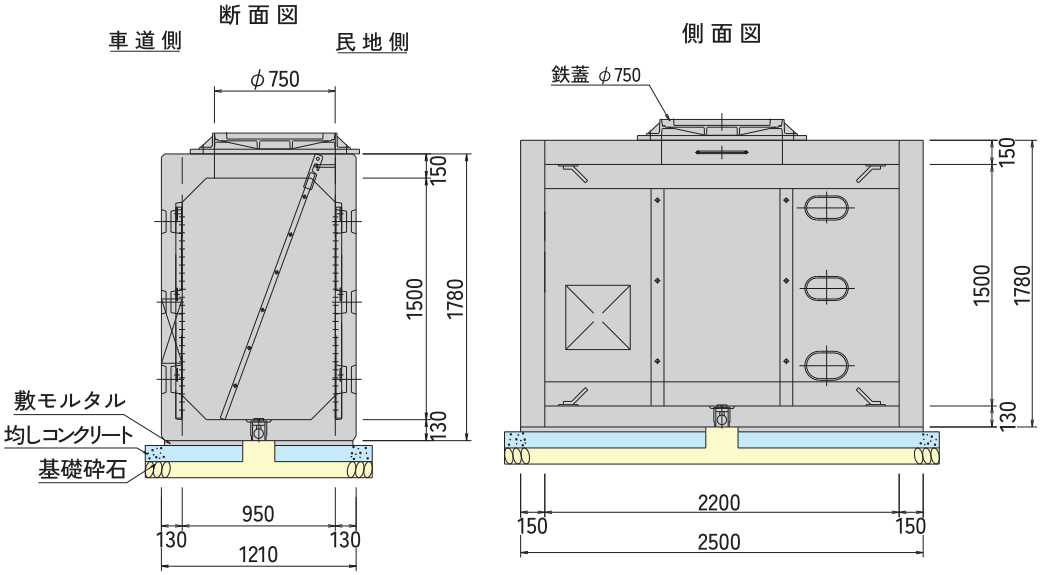

電力接続部・支道横断部　特殊部Ⅱ型（接続部：B 900× H 1200mm　支道横断部：B 900 × H 1500mm ）

※図は電力接続部（車道用）です。電力接続部には歩道用と車道用があります。

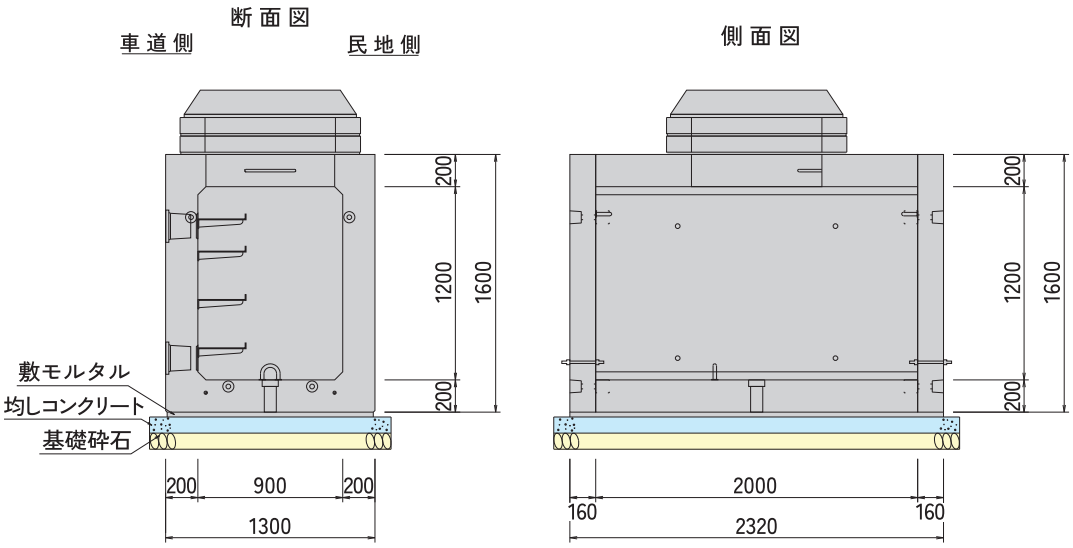

施工事例

長野市 中央通り

長野市 若里

須坂市

中野市

上田市　三好町

軽井沢町　追分

松本駅西口

茅野市

C・C・BOX(電線共同溝特殊部)