規格寸法図

側面図

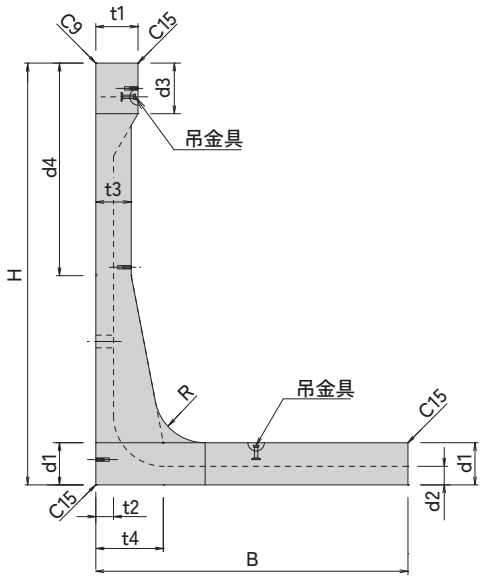

背面図

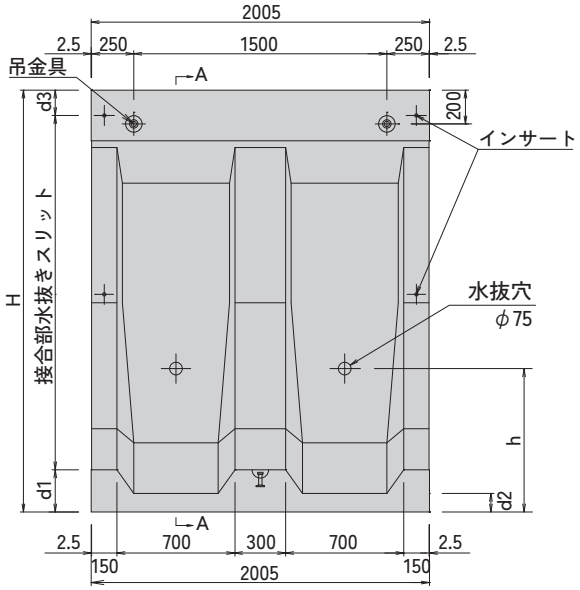

A-A断面図

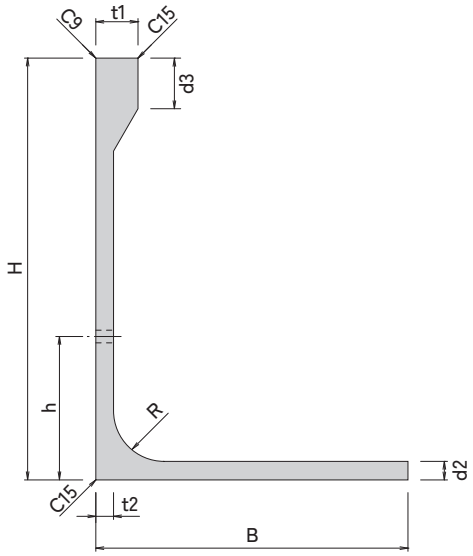

平面図

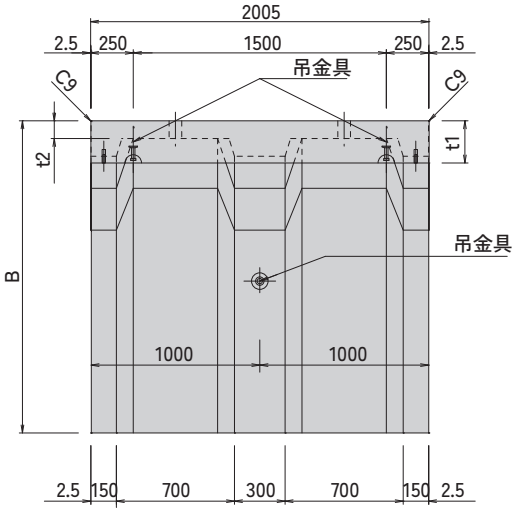

■ 規格寸法表

単位 mm

呼び名	H	B	t1	t2	t3	t4	d1	d2	d3	d4	R	h	製品体積 (m^3)	参考質量 (kg)
1000	1000	750	150	110	110	150	160	110	300	440	150	550	0.427	1020
1250	1250	900	150	105	130	200	170	110	300	580	150	750	0.539	1290
1500	1500	1050	150	105	150	240	180	110	300	720	150	750	0.664	1590
1750B	1750	1300	200	105	160	260	200	110	300	850	225	850	0.878	2110
2000B	2000	1500	200	105	180	280	220	110	300	990	225	850	1.046	2510
2250B	2250	1650	200	105	200	350	230	110	300	1130	225	850	1.215	2920
2500B	2500	1850	250	105	210	400	250	110	300	1260	300	850	1.472	3530
2750B	2750	2050	250	105	230	480	280	115	300	1400	300	900	1.725	4140
3000B	3000	2200	250	110	250	550	300	120	300	1530	300	950	1.979	4750